Schutzvermerk nach ISO 16016 beachten!

Gewichte Einzelkomponenten:

60,5 kg Seitengestell Maxi (fahrbar) mit Horizontalversteller
59 kg Seitengestell Maxi (fahrbar) mit Steckaufnahme
41 kg ASP-Träger-400
9 kg Laufkatze 1500 kg

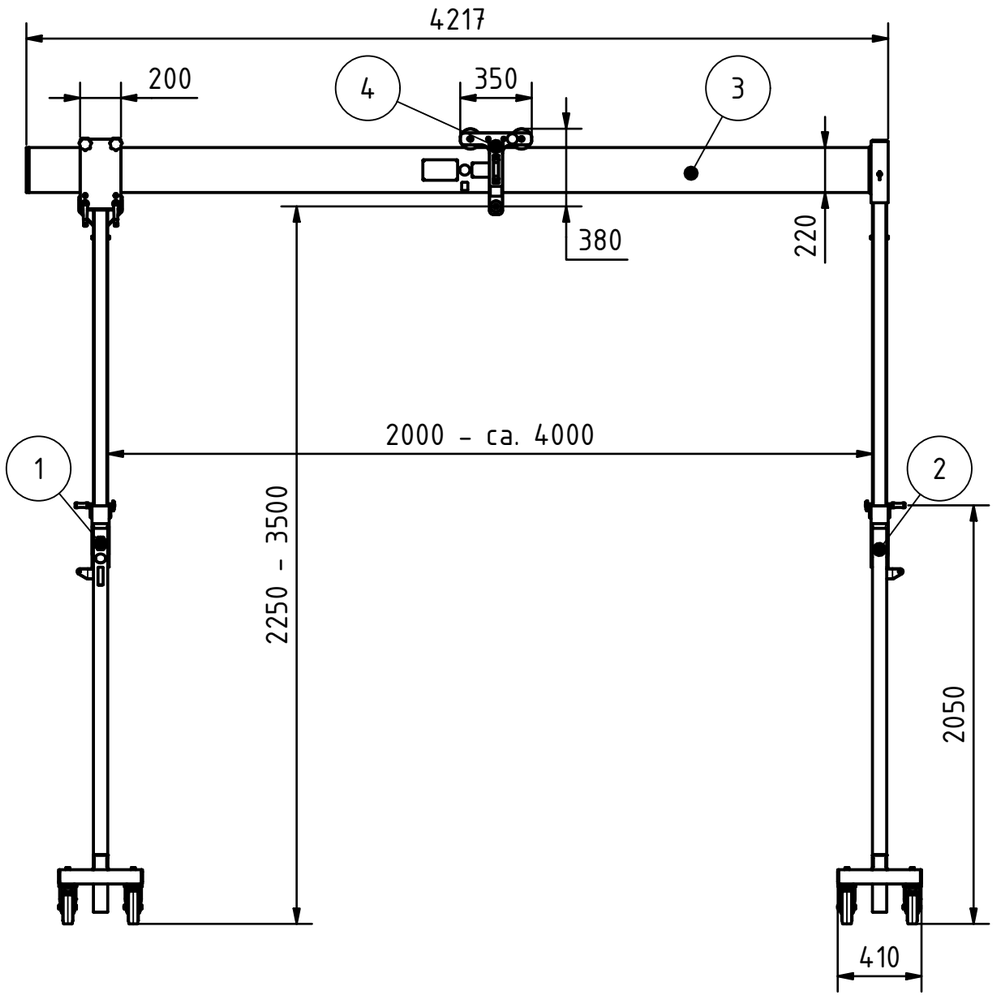

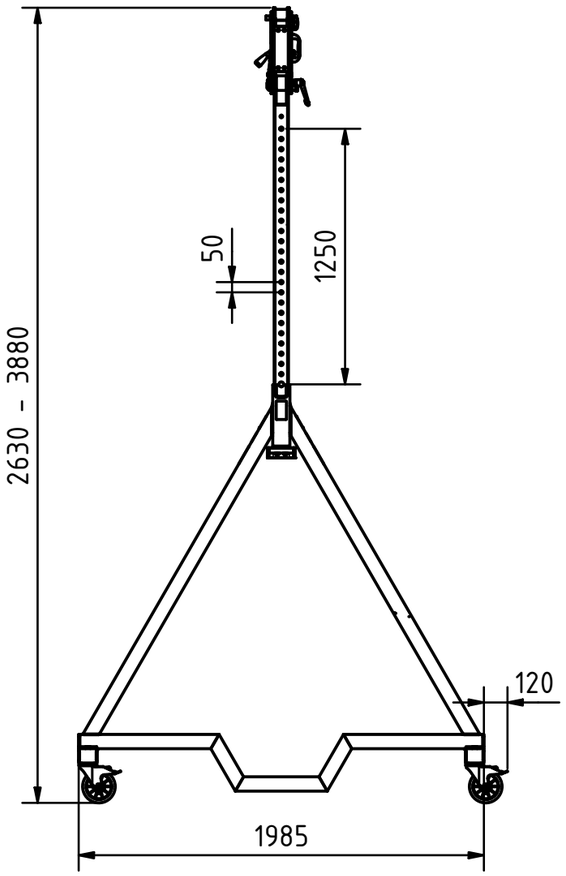

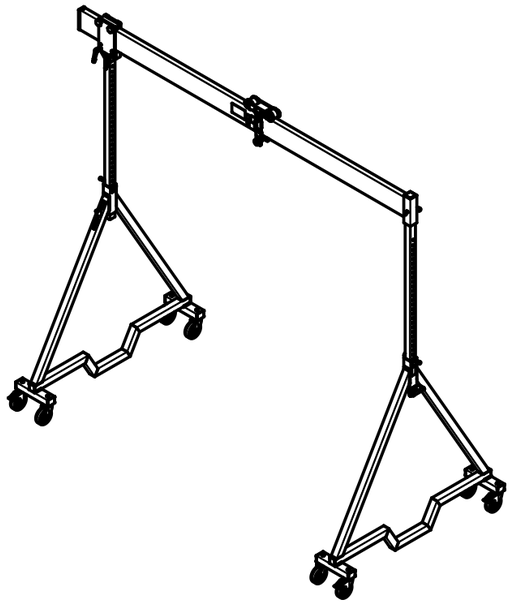

Seitengestell mit Steckaufnahme

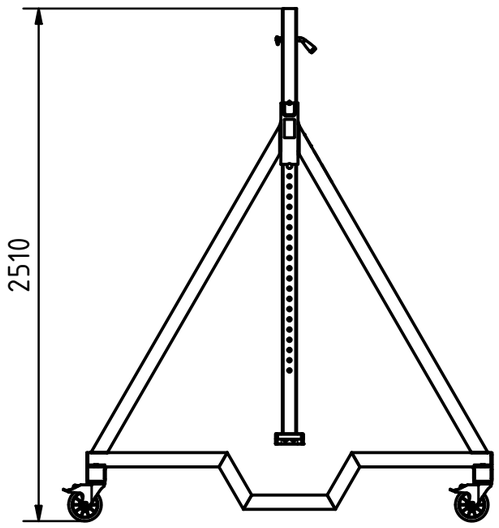

Maximale Traglast: 1000 kg

Gewicht: 169,5 kg

Teileliste

Pos.	Menge	Artikelnummer	Benennung
1	1	123100	Seitengestell Maxi (fahrbar) mit Horizontalversteller
2	1	123200	Seitengestell Maxi (fahrbar) mit Steckaufnahme
3	1	214000	ASP-Träger-400
4	1	222000	Laufkatze 1500kg

Status: freigegeben		Gewicht: -	Maßstab: 1 : 30 / A3
Bearbeitet von: Robert Feltes	FELTES GmbH Leichtbau-Portalkrane	Bauteil: ASP-F-Maxi-1000-400	
Datum: 05.01.2026	Marie-Curie-Straße 9 D-40822 Mettmann	Artikelgruppe: Kran Fahrbar unter Last	Änd. 02
Blatt: 1 - 1	+49 (0) 2104 8184120 www.feltes-gmbh.de	Artikelnummer: 123000-4	Kunde: - - - - - -

Technische Änderungen vorbehalten.

Weitergabe sowie Vervielfältigung dieser Zeichnung, Verwertung und Mitteilung seines Inhaltes sind Verboten, soweit nicht ausdrücklich gestattet. Zuwiederhandlungen verpflichten zu Schadenersatz. Alle Rechte der für den Fall der Patent- oder Gebrauchsmustereintragung vorbehalten.