Schutzvermerk nach ISO 16016 beachten!

Abb. Kran Klappbar Modell Standard 4m Träger (112000-4)
Maße in Millimeter (mm)

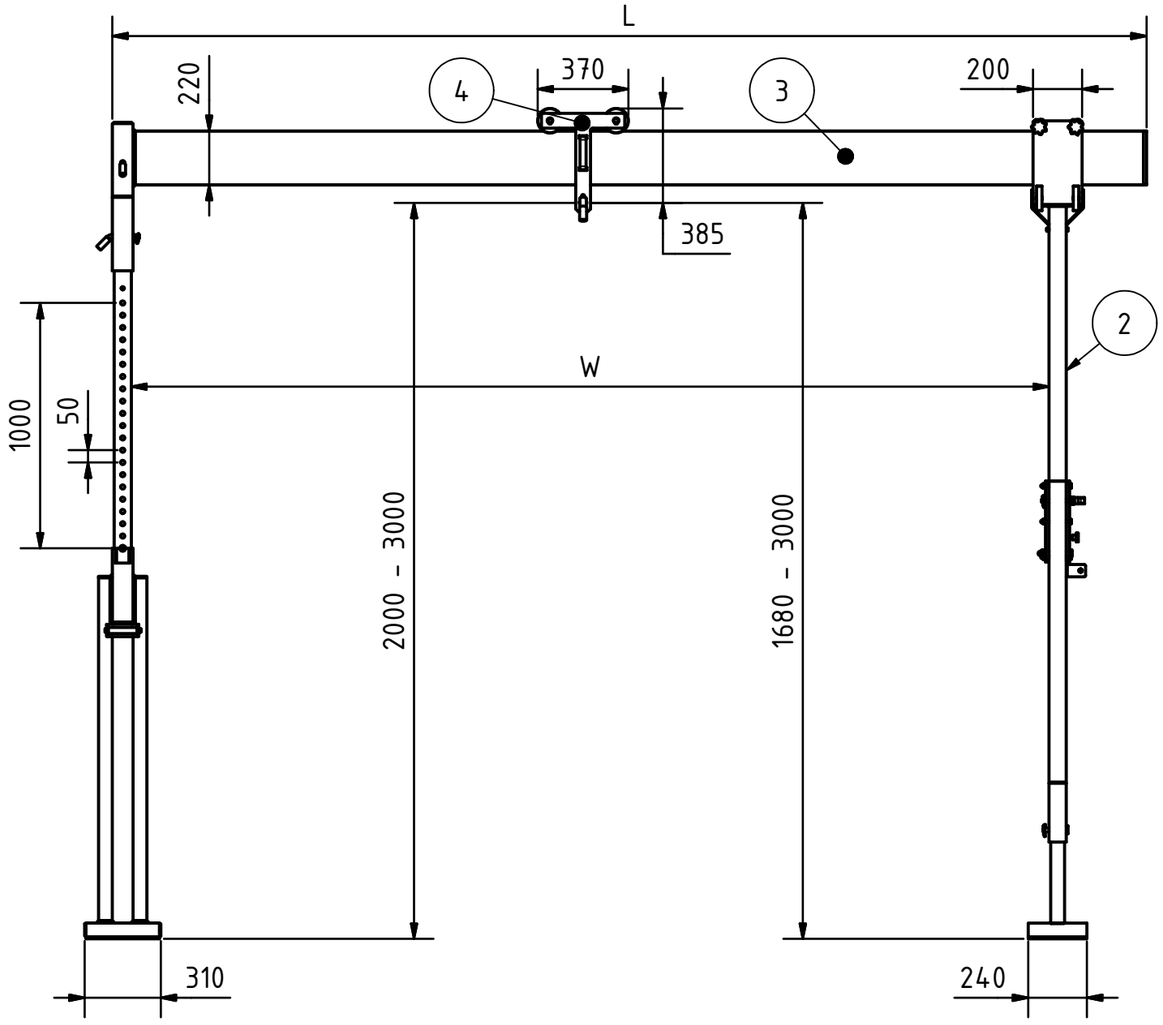

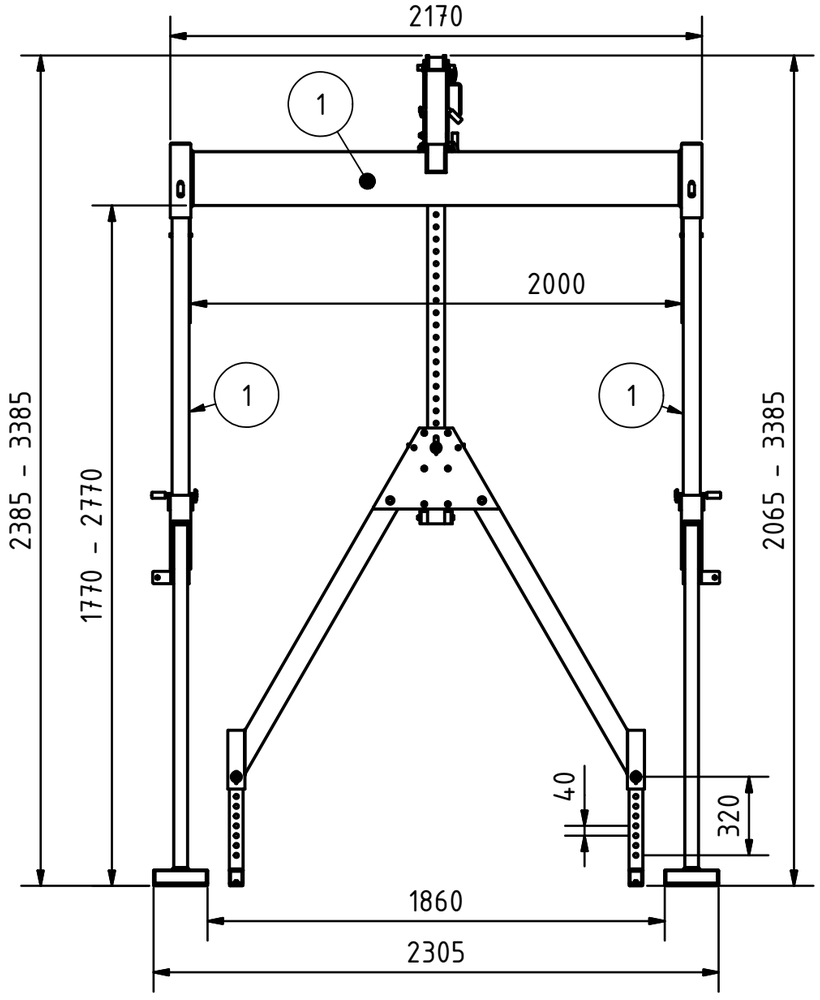

Einzelgewichte:
82kg Portal-Seitengestell Standard Typ 2
42kg Seitengestell Standard mit Horizontalversteller
9kg Laufkatze 750kg - 1,5t

	Trägerlänge						
	2	3	4	5	6	7	8
L	2217	3217	4217	5217	6217	7217	8217
W	1000 - ca. 2000	1500 - ca. 3000	2000 - ca. 4000	2500 - ca. 5000	3000 - ca. 6000	3500 - ca. 7000	4000 - ca. 8000
Gewicht	22kg	32kg	41kg	51kg	60kg	70kg	79kg
Traglast	**1500kg**	**1500kg**	**1500kg**	**1500kg**	**1000kg**	**750kg**	**750kg**

Teileliste

Pos.	Stk.	Artikelnummer	Benennung
1	1	242200	Portal Seitengestell Standard Typ 2
2	1	112100	Seitengestell Klappbar Standard mit Hori.
3	1	212000-218000	Träger 2m - 8m
4	1	221000	Laufkatze 750kg - 1,5t

Status: freigegeben | Gewicht: 173.469 kg | Maßstab: 1:25 | A3

Bearbeitet von: Robert Feltes
Datum: 04.02.2019
Blatt: 1 - 1

FELTES GbR
Gerätebau · Gerätevertrieb
www.feltes-gmbh.de
Tel: +49(0)2104 8184120

Bauteil: Portal Seitengestell Standard Typ 2
Artikelgruppe: Zubehör / Erweiterung Kran Klappbar
Artikelnummer: 242200
Kunde: _ _ _ _ _ _

Technische Änderungen vorbehalten.

Weitergabe sowie Vervielfältigung dieser Zeichnung, Verwertung und Mitteilung seines Inhaltes sind Verboten, soweit nicht ausdrücklich gestattet. Zuwiderhandlungen verpflichten zu Schadenersatz. Alle Rechte der für den Fall der Patent- oder Gebrauchsmustereintragung vorbehalten.